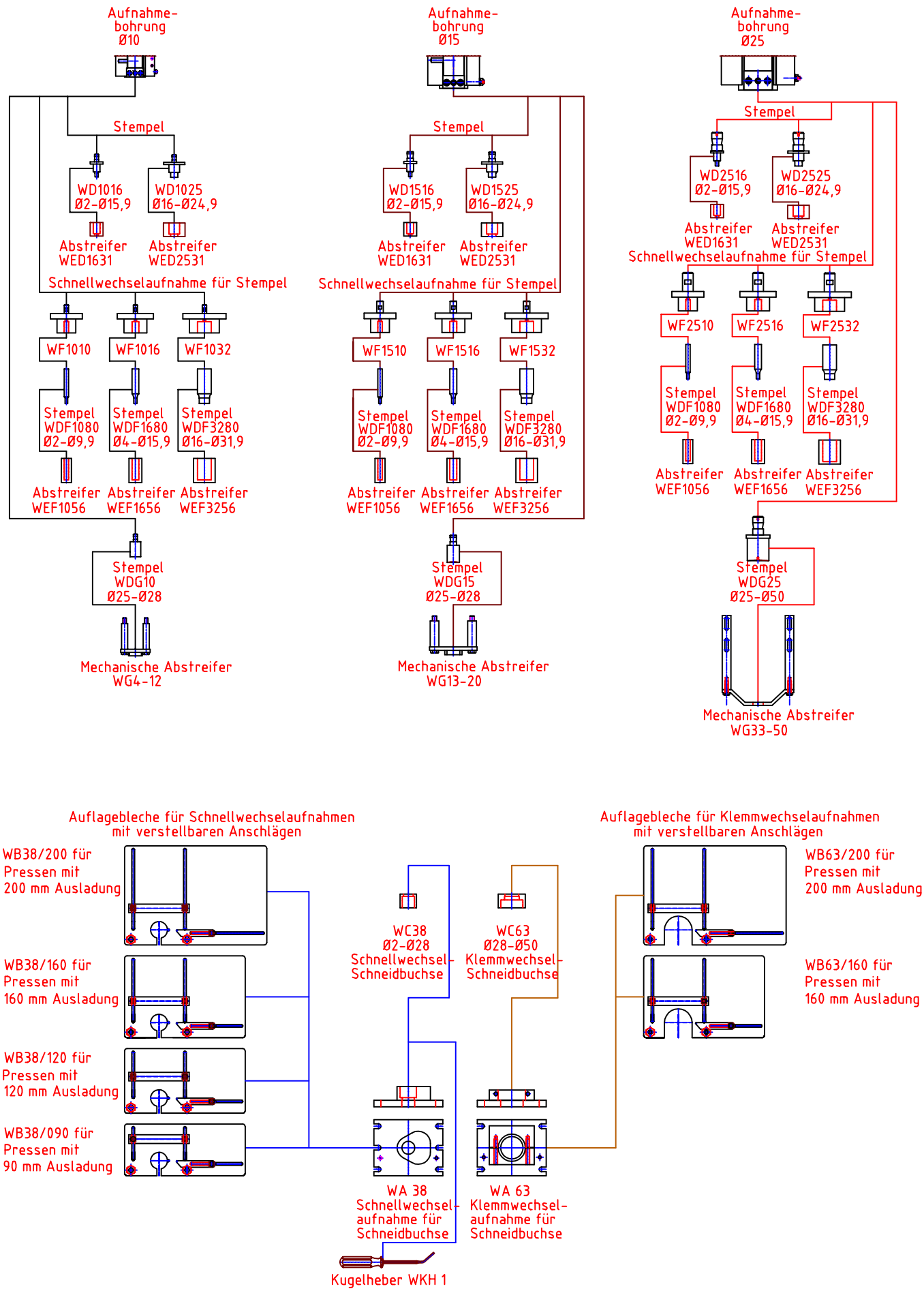
Aufnahme-
bohrung
Ø10
Stempel
WD1016
Ø2-Ø15,9
WD1025
Ø16-Ø24,9
Abstreifer
WED1631
Abstreifer
WED2531
Schnellwechselaufnahme für Stempel
WF1010
WF1016
WF1032
Stempel
WDF1080
Ø2-Ø9,9
Stempel
WDF1680
Ø4-Ø15,9
Stempel
WDF3280
Ø16-Ø31,9
Abstreifer
WEF1056
Abstreifer
WEF1656
Abstreifer
WEF3256
Stempel
WDG10
Ø25-Ø28
Mechanische Abstreifer
WG4-12
Aufnahme-
bohrung
Ø15
Stempel
WD1516
Ø2-Ø15,9
WD1525
Ø16-Ø24,9
Abstreifer
WED1631
Abstreifer
WED2531
Schnellwechselaufnahme für Stempel
WF1510
WF1516
WF1532
Stempel
WDF1080
Ø2-Ø9,9
Stempel
WDF1680
Ø4-Ø15,9
Stempel
WDF3280
Ø16-Ø31,9
Abstreifer
WEF1056
Abstreifer
WEF1656
Abstreifer
WEF3256
Stempel
WDG15
Ø25-Ø28
Mechanische Abstreifer
WG13-20
Aufnahme-
bohrung
Ø25
Stempel
WD2516
Ø2-Ø15,9
WD2525
Ø16-Ø24,9
Abstreifer
WED1631
Abstreifer
WED2531
Schnellwechselaufnahme für Stempel
WF2510
WF2516
WF2532
Stempel
WDF1080
Ø2-Ø9,9
Stempel
WDF1680
Ø4-Ø15,9
Stempel
WDF3280
Ø16-Ø31,9
Abstreifer
WEF1056
Abstreifer
WEF1656
Abstreifer
WEF3256
Stempel
WDG25
Ø25-Ø50
Mechanische Abstreifer
WG33-50
Auflagebleche für Schnellwechselaufnahmen
mit verstellbaren Anschlägen
WB38/200 für
Pressen mit
200 mm Ausladung
WB38/160 für
Pressen mit
160 mm Ausladung
WB38/120 für
Pressen mit
120 mm Ausladung
WB38/090 für
Pressen mit
90 mm Ausladung
WC38
Ø2-Ø28
Schnellwechsel-
Schneidbuchse
WC63
Ø28-Ø50
Klemmwechsel-
Schneidbuchse
WA 38
Schnellwechsel-
aufnahme für
Schneidbuchse
WA 63
Klemmwechsel-
aufnahme für
Schneidbuchse
Kugelheber WKH 1
Auflagebleche für Klemmwechselaufnahmen
mit verstellbaren Anschlägen
WB63/200 für
Pressen mit
200 mm Ausladung
WB63/160 für
Pressen mit
160 mm Ausladung